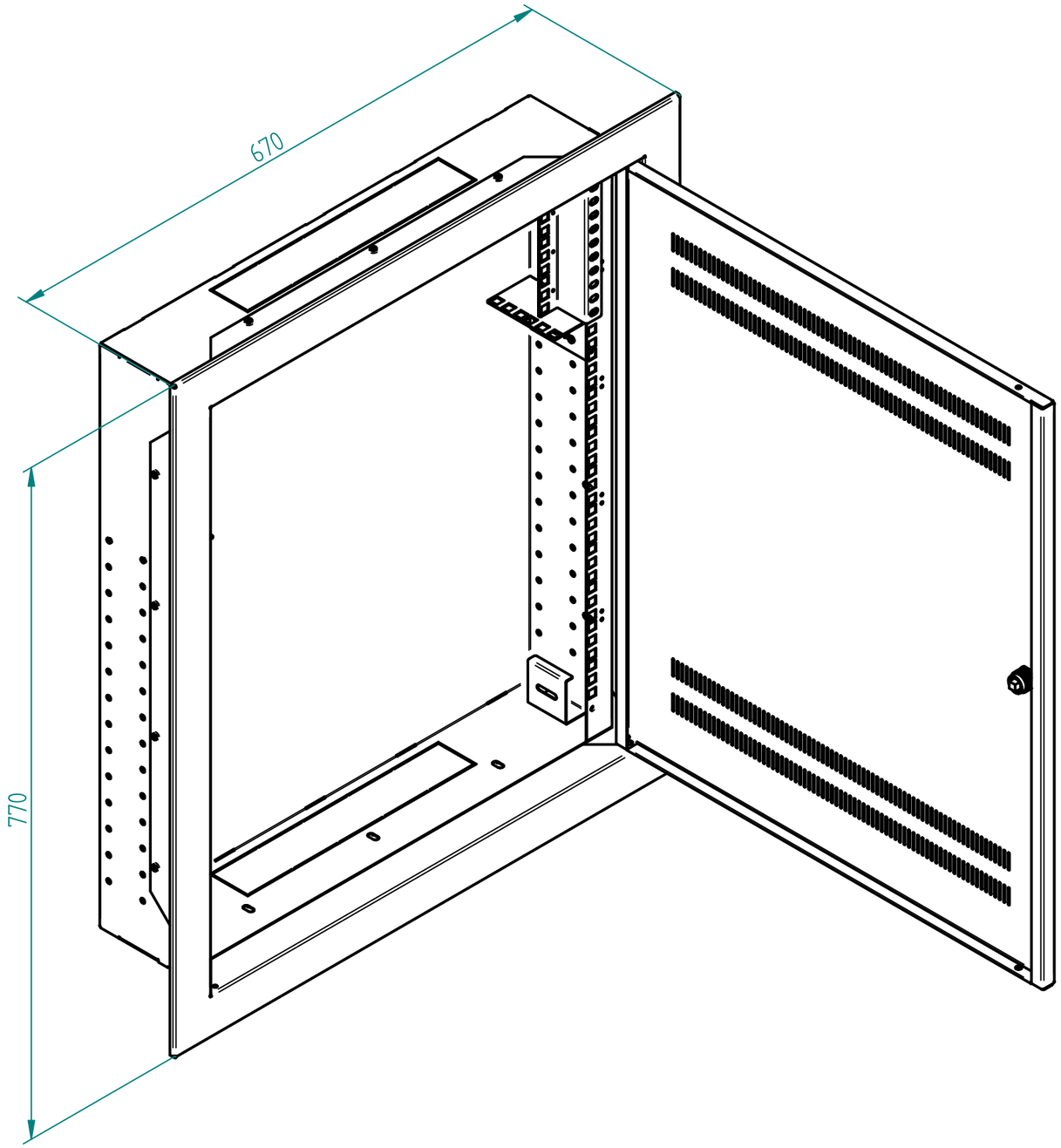
670
770

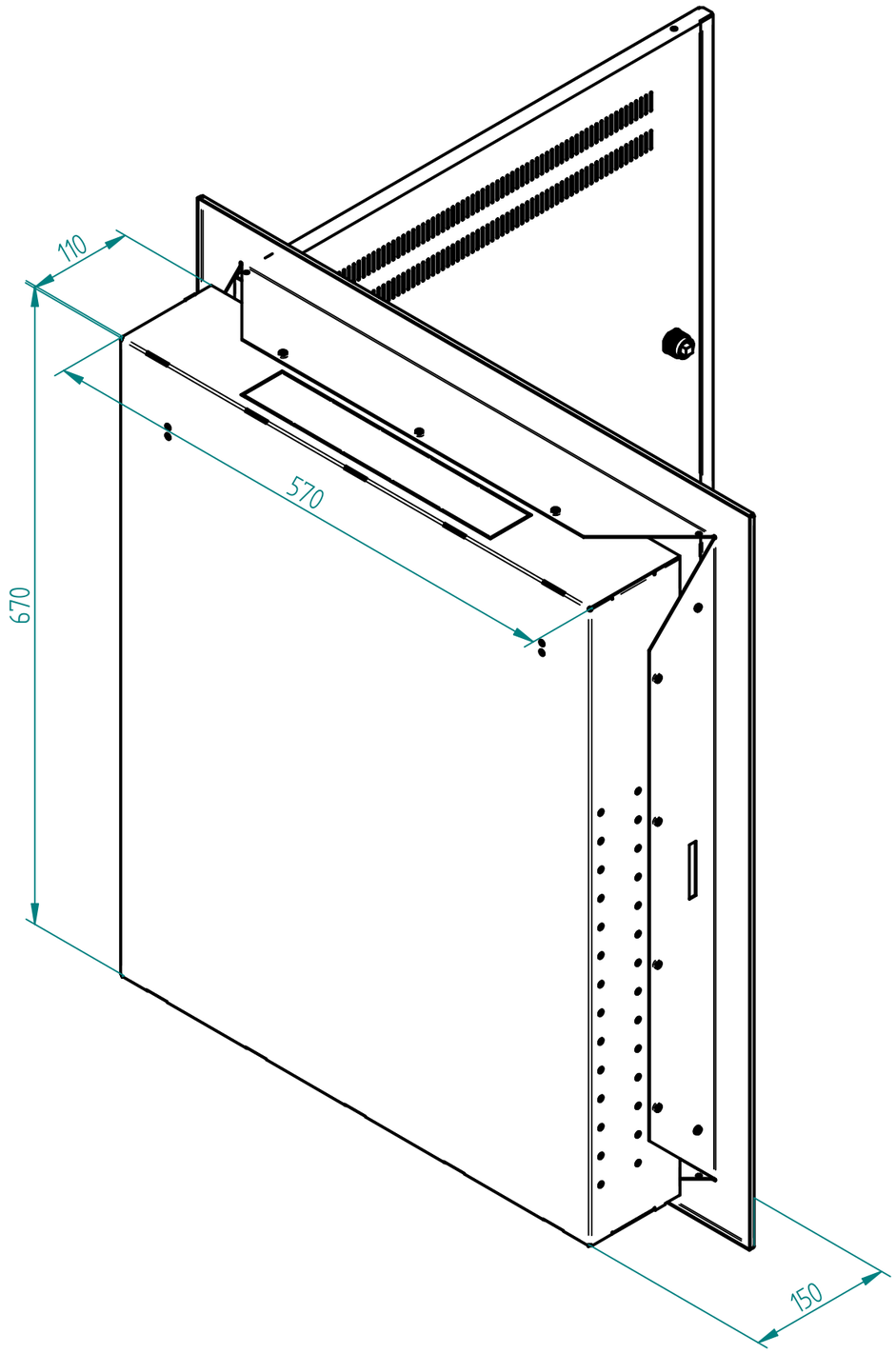
110
570
670
150

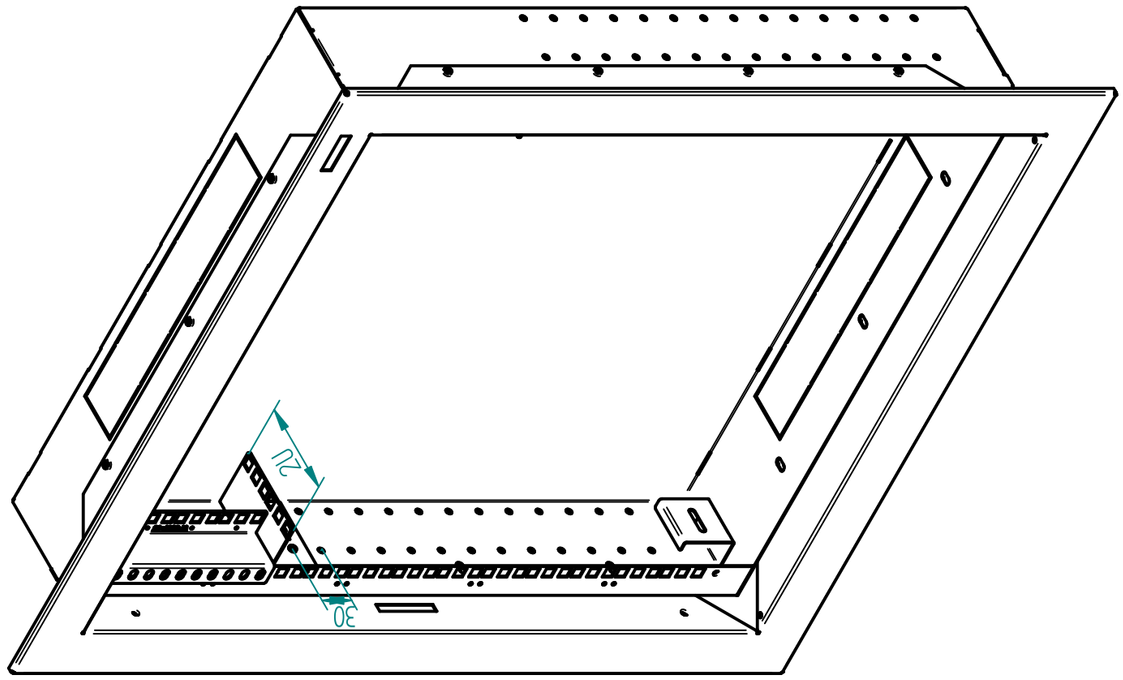
30
2U

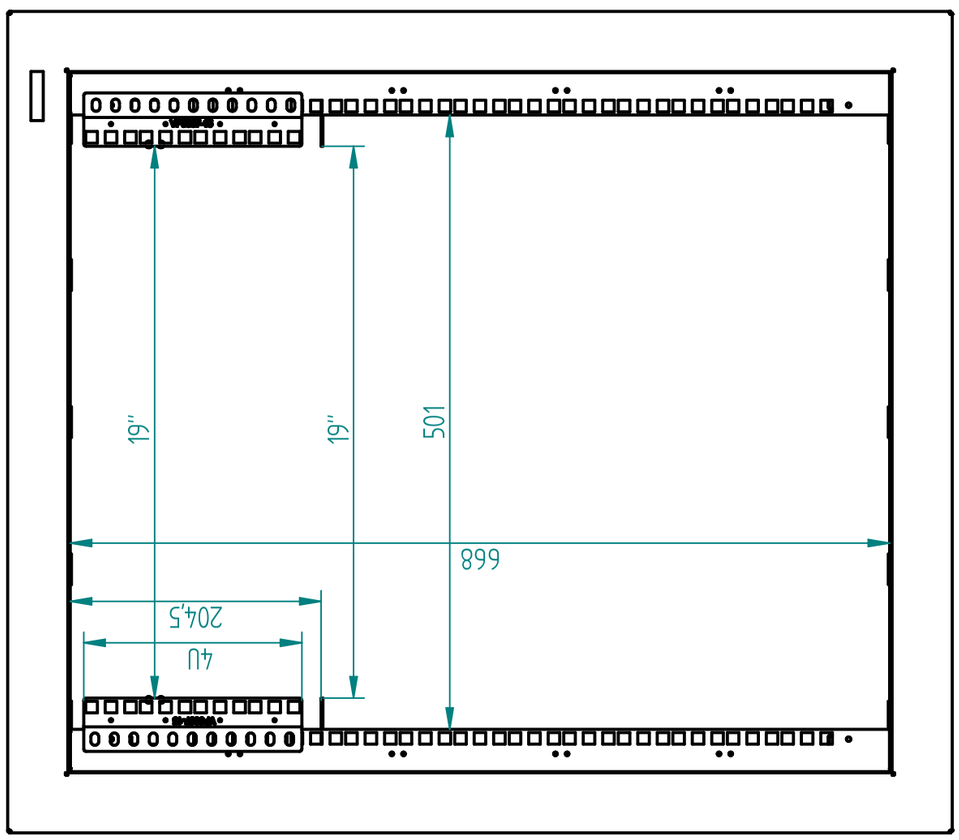
19"
19"
501
668
204,5
4U