

hybridní rozvaděč – RNA

datový modul hybridních rozvaděčů
pro domovní rozvody, IP20 / IK05



Výklopné boční panely

Boční nosné panely na obou stranách rozvaděče jsou odklopitelné a vyjímatelné pro snadnou montáž osazovaných komponent. Všechny oddělitelné nebo pohyblivé části jsou pospojeny dle normy ČSN EN 62208 ed. 2.



Datové rozvody

Pro instalaci datových a komunikačních rozvodů jsou připraveny Keystone Standard nosiče, do kterých snadno zakončíte libovolné kabely.

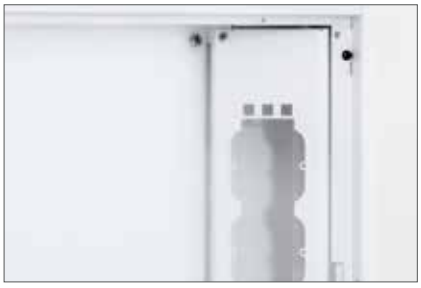

Napájení

Na protější straně od datových rozvodů je příprava pro osazení napájecí soustavy 230 V. Podle velikosti rozvaděče je zde připraven otvor pro montáž klasické zásuvky (s ochrannou plastovou krabičkou) a/nebo 10" 1U montážní otvor rozšířený o možnost instalace až 3 běžných zásuvek.

Konstrukce dveří

Plastová výplň dveří a celá konstrukce podporují instalaci WiFi zařízení.

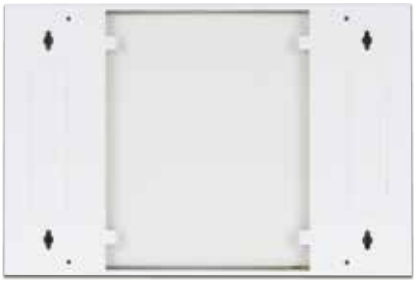



Datový rozvaděč RNA je navržen pro zakončení všech domovních kabelových rozvodů a pro instalaci aktivních prvků.

Je možno zde propojit Internet, televizní a satelitní rozvody, audio stejně jako klasické telefonní a ADSL spoje.

Kabelové vstupy na horní, spodní a obou bočních stěnách rozvaděče umožňují jeho spojování do větších sestav s ostatními rozvaděči této řady včetně elektro rozvaděčů.
Dveře rozvaděče jsou vystouplé směrem dopředu pro zajištění potřebného poloměru ohybu kabelů a to včetně optických. Perforace po stranách napomáhá chlazení instalovaných aktivních prvků. Montáž vybavení pomocí samořezných vrutů na vnitřní plastovou desku je rychlá a snadná. Rozvaděče jsou dodávány v modulární výšce, kde jeden modul zabírá 166 mm. V těchto modulech jsou i elektro rozvaděče této řady. Šířka i hloubka korpusu je jednotná pro všechny výšky. Rozvaděč je univerzální pro montáž na omítku nebo pro zazdění do zdi. Pro montáž do zdi doporučujeme použít montážní pěnu a instalovat krycí rámeček RAY-NF-X0x-X1.
Díky modularitě je možné použít např. 2 moduly vysokou datovou část a 1 modul elektro, vše pak zakryto 3 modulovým rámečkem.

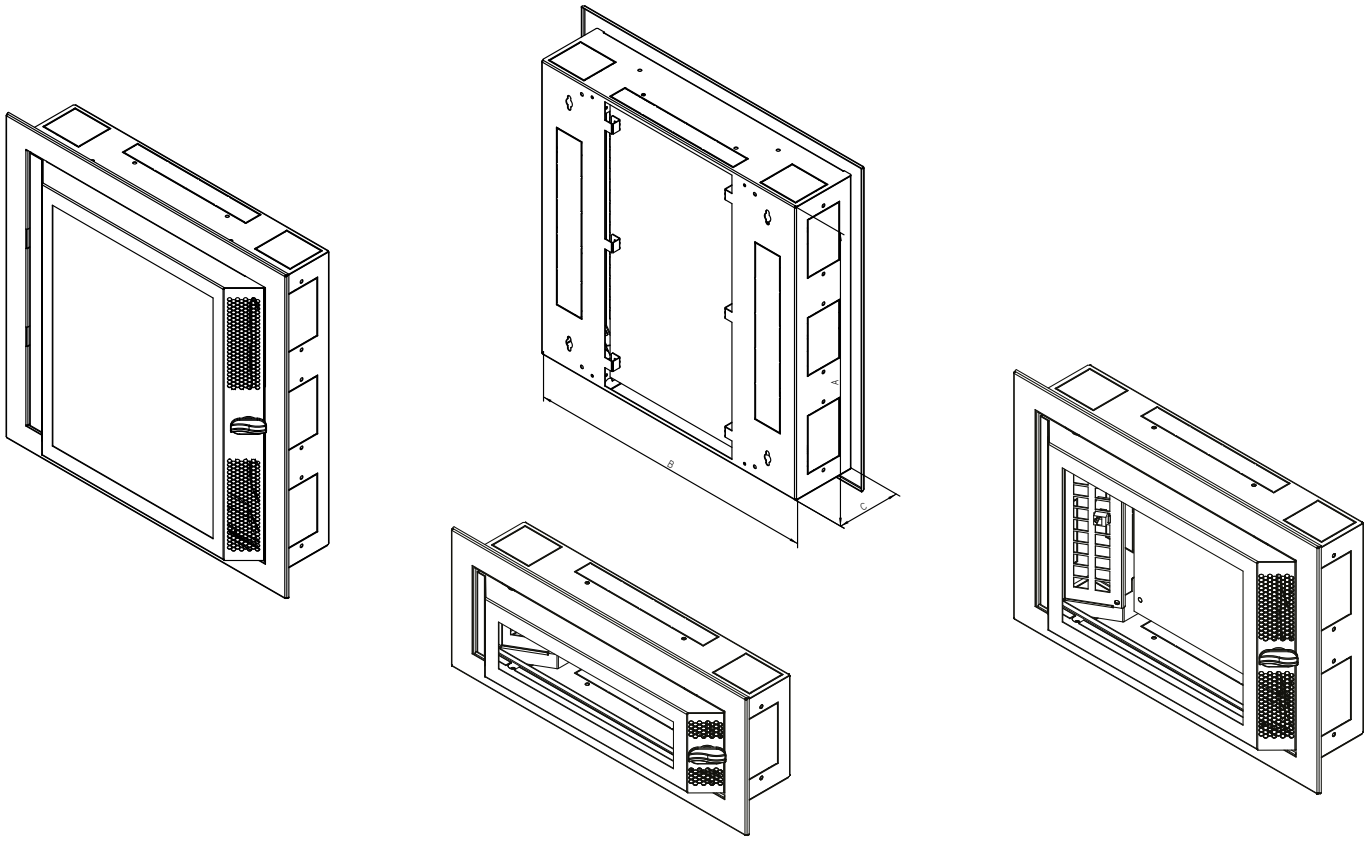



RNA											
Typ	Vnější rozměry (mm)			Rozteč pro zavěšení		Počet modulů	Montážní deska š x v (mm)	10“ prostup s přípravou pro zásuvky	Otvor pro zásuvku	Hmotnost brutto (kg)	Hmotnost netto (kg)
	A	B	C	R1	R2						
RNA-01-A51-YXX-X1	166	500	110	76	390	2 x 4	260 x 141	0	1	4,4	3,9
RNA-02-A51-YXX-X1	333	500	110	243	390	2 x 13	260 x 308	1	0	6,2	5,7
RNA-03-A51-YXX-X1	500	500	110	410	390	2 x 22	260 x 475	1	1	8,3	7,8

Výklenek pro zazdění rozvaděče musí být o 15-20 mm větší v každém směru, než je rozměr rozvaděče.
Využitelná hloubka zařízení je 110 mm.



Datové rozvody

Pro zakončení libovolné datové kabeláže, optické nebo metalické, je v rozvaděči připravena výklopná a vyjímatelná nosná maska s otvory dle nejrozšířenějšího Keystone Standardu. Všechny pohyblivé nebo oddělitelné části rozvaděče jsou vzájemně pospojeny dle normy.



Posuvný zámek

Dveře rozvaděče jsou zajištěny plastovou posuvnou západkou, která je bezpečně uzavře proti samovolnému nebo náhodnému otevření a současně umožní pohodlnou obsluhu instalovaných zařízení.



Napájení

Pro montáž napájecích rozvodů 230 V je v každém rozvaděči k dispozici oddělitelná maska pro instalaci klasických zásuvek s ochrannou plastovou krabičkou, případně u větších modelů je možno instalovat i 10" rozvodný panel. Rozměry verze s plochými dveřmi si vynutily omezení, je možno použít pouze zásuvky tzv. Legrand rozměru - s čelním panelem 45 x 45 mm.



Verze s plochými dveřmi

Datový rozvaděč RNA s plochými dveřmi (verze -X2 na konci kódu) byl vyvinut pro instalaci v místech, kde není možno těžit z výhod které přináší standardní model tohoto rozvaděče. Celková hloubka rozvaděče včetně dveří u této modifikace dosahuje pouze 110 mm. Použití plochých dveří přináší některá omezení. Držák keystonů pro osazení datových rozvodů je zde kolmo na plastovou montážní desku a kabely tak více zasahují do prostoru určeného pro instalaci aktivních prvků. Také část určená pro rozvod napájení se liší od základního modelu. Prostorové omezení umožňuje použití pouze zásuvek s vnějším rozměrem 45 x 45 mm (tzv. Legrand standard) bez krycího rámečku a zásuvky se montují na vyjímatelnou montážní masku. Možnost použití 10" napájecího panelu u typů RNA-02 a RNA-03 zůstala zachována, stejně jako ostatní vlastnosti základní verze rozvaděče (montáž na/pod omítku, modularita atd.). Prostor pro instalaci kazety pro optické svary do chráněného prostoru za plastovou montážní deskou vyhovuje požadavkům příslušných norem pro domácí instalaci.

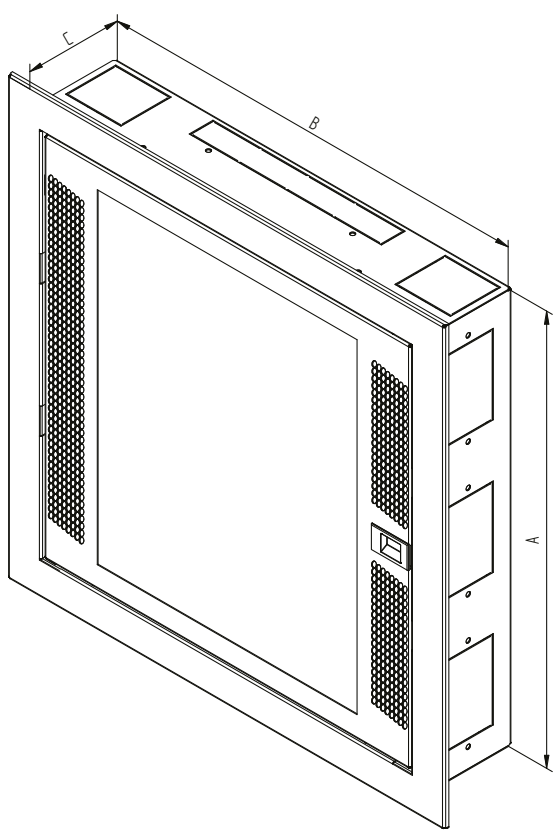

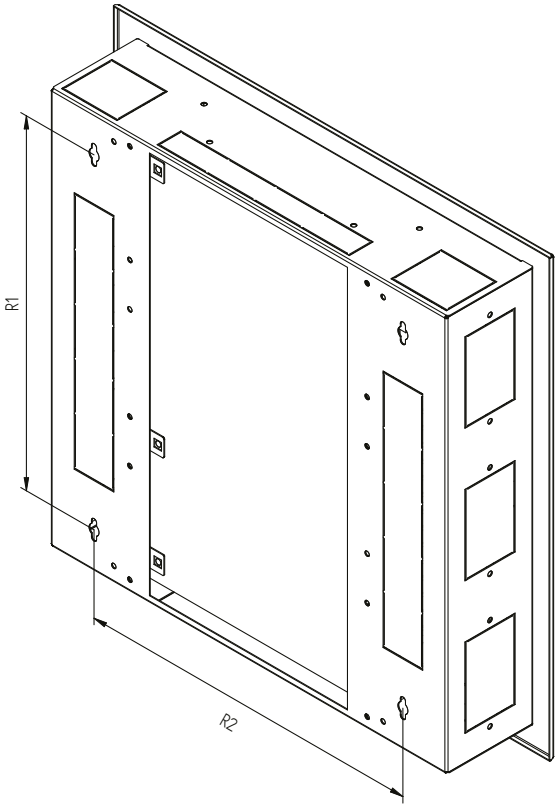



RNA s plochými dveřmi

Typ	Vnější rozměry (mm)			Rozteč pro zavěšení		Počet modulů	Montážní deska š x v (mm)	10“ prostup s přípravou pro zásuvky	Otvor pro zásuvku	Hmotnost brutto (kg)	Hmotnost netto (kg)
	A	B	C	R1	R2						
RNA-01-A51-YXX-X2	166	500	110	76	390	2 x 4	260 x 141	0	1	4,4	3,9
RNA-02-A51-YXX-X2	333	500	110	243	390	2 x 13	260 x 308	1	0	6,2	5,7
RNA-03-A51-YXX-X2	500	500	110	410	390	2 x 22	260 x 475	1	1	8,2	7,8

Výklenek pro zazdění rozvaděče musí být o 15-20 mm větší v každém směru, než je rozměr rozvaděče.
Využitelná hloubka zařízení je 80 mm.

Datový rozvaděč RNA

Datový modul hybridních rozvaděčů pro domovní rozvody IP20/IK05.

DETAILY PRODUKTU

Kabelové vstupy na horní, spodní a obou bočních stěnách rozvaděče umožňují jeho spojování do větších sestav s ostatními rozvaděči této řady včetně elektro rozvaděčů. Dveře rozvaděče jsou vystouplé směrem dopředu pro zajištění potřebného poloměru ohybu kabelů a to včetně optických. Perforace po stranách napomáhá chlazení instalovaných aktivních prvků.
Montáž vybavení pomocí samořezných vrutů na vnitřní plastovou desku je rychlá a snadná. Rozvaděče jsou dodávány v modulární výšce, kde jeden modul zabírá 166 mm. V těchto modulech jsou i elektro rozvaděče této řady. Šířka i hloubka korpusu je jednotná pro všechny výšky. Rozvaděč je univerzální pro montáž na omítku nebo pro zazdění do zdi. Pro montáž do zdi doporučujeme použít montážní pěnu a instalovat krycí rámeček RAY-NF-X0x-X1. **Díky modularitě je možné použít např. datovou část vysokou 2 moduly a 1 modul elektro, vše pak zakryto rámečkem vysokým 3 moduly.**

Výklopné boční panely
Boční nosné panely na obou stranách rozvaděče jsou odklopitelné pro snadnou montáž osazovaných komponent. Všechny oddělitelné nebo pohyblivé části jsou pospojeny dle normy.

Datové rozvody
Pro instalaci datových a komunikačních rozvodů jsou připraveny Keystone Standard nosiče, do kterých snadno zakončíte libovolné kabely.

Napájení
Na protější straně od datových rozvodů je příprava pro osazení napájecí soustavy 230 V. Podle velikosti rozvaděče je zde připraven otvor pro montáž klasické zásuvky (s ochrannou plastovou krabičkou) a/nebo 10“ 1U montážní otvor rozšířený o možnost instalace až 3 běžných zásuvek.

Konstrukce dveří
Plastová výplň dveří a celá konstrukce podporují instalaci WiFi zařízení.

Verze s plochými dveřmi
Datový rozvaděč RNA s plochými dveřmi (verze -X2 na konci kódu) byl vyvinut pro instalaci v místech, kde není možno těžit z výhod které přináší standardní model tohoto rozvaděče. Celková hloubka rozvaděče včetně dveří u této modifikace dosahuje pouze 110 mm. Použití plochých dveří přináší některá omezení. Držák keystonů pro osazení datových rozvodů je zde kolmo na plastovou montážní desku a kabely tak více zasahují do prostoru určeného pro instalaci aktivních prvků. Také část určená pro rozvod napájení se liší od základního modelu. Prostorové omezení umožňuje použití pouze zásuvek s vnějším rozměrem 45 x 45 mm (tzv. Legrand standard) bez krycího rámečku a zásuvky se montují na vyjímatelnou montážní masku. Možnost použití 10“ napájecího panelu u typů RNA-02 a RNA-03 zůstala zachována, stejně jako ostatní vlastnosti základní verze rozvaděče (montáž na/pod omítku, modularita atd.). Prostor pro instalaci kazety pro optické svary do chráněného prostoru za plastovou montážní deskou vyhovuje požadavkům příslušných norem pro domácí instalaci.

Datové rozvody
Pro zakončení libovolné datové kabeláže, optické nebo metalické, je v rozvaděči připravena výklopná nosná maska s otvory dle nejrozšířenějšího Keystone Standardu. Všechny pohyblivé nebo oddělitelné části rozvaděče jsou vzájemně pospojeny dle normy.

Posuvný zámek
Dveře rozvaděče jsou zajištěny plastovou posuvnou západkou, která je bezpečně uzavře proti samovolnému nebo náhodnému otevření a současně umožní pohodlnou obsluhu instalovaných zařízení.

Napájení
Pro montáž napájecích rozvodů 230 V je v každém rozvaděči k dispozici oddělitelná maska pro instalaci klasických zásuvek s ochrannou plastovou krabičkou, případně u větších modelů je možno instalovat i 10“ rozvodný panel. Rozměry verze s plochými dveřmi si vynutily omezení, je možno použít pouze zásuvky tzv. Legrand rozměru – s čelním panelem 45 x 45 mm.

Využitelná hloubka zařízení je 80 mm.
Výklenek pro zazdění rozvaděče musí být o 15-20 mm větší v každém směru, než je rozměr rozvaděče.

POPIS, ÚČEL POUŽITÍ:

- IP20 / IK05.
- Rozvaděč se věší přímo na zeď, případně jej lze osadit do připraveného otvoru ve zdi.
- Určen k samostatné montáži či v kombinaci s rozvaděčem typu SNA.
- Kabelové vstupy na horní, spodní a obou bočních stěnách rozvaděče umožňují jeho spojování do větších sestav s ostatními rozvaděči této řady včetně elektro rozvaděčů typu SNA.
- Konstrukce rozvaděče:
  – svařovaný skelet z plechu tloušťky 1 mm v kombinaci s plastem PEHD 8 mm
  – rámová dvířka z kombinace plechu tloušťky 1 mm a plastu PP-H 1,5 mm.

- Rám rozvaděče a všechny oddělitelné části (boční a zadní kryty, dveře…) jsou pospojeny pomocí propojovacích kabelů, které musí být důkladně připevněny a zasunuty do konektorů po celou dobu užívání rozvaděče.
- Na spodní části rozvaděče je umístěn šroub M8 jako centrální zemnící bod.
- Po obvodu rozvaděče jsou připraveny záslepky k vylomení.
- Maximální dovolené zatížení rozvaděče 20 kg, dveří 2 kg.

DOPLŇUJÍCÍ INFORMACE

Podmínky provozu

- **Provozní prostředí:**
  - běžné, vnitřní pro rodinné domy, instituce apod.
  - rozvaděč není určen pro venkovní instalace a pro instalace v prostředí, které může negativně ovlivnit funkčnost rozvaděče a nainstalovaného zařízení (například prostředí s nebezpečím výbuchu nebo vlhké a mokré prostředí).
- **Nutné chránit před:**
  - mechanickým poškozením,
  - nesprávnou manipulací,
  - jiným použitím, než ke kterému je rozvaděč určen.
- **Nesprávná manipulace je zejména:**
  - přetěžování (překročení maximální doporučené nosnosti),
  - instalace zařízení, která mohou negativně ovlivnit provoz a funkci rozvaděče nebo instalovaného vybavení,
  - zasahování do konstrukce a designu rozvaděče.

Montáž rozvaděče

Tento typ rozvaděče se na stěnu věší přímo pomocí šroubů, hmoždinek a podložek.
Konstrukce umožňuje osazení do připraveného otvoru ve zdi standardními stavebními postupy.

Pro montáž pod omítku doporučujeme použít montážní pěnu a instalovat krycí rámeček RAY-NF-X0x-X1.

Pro zajištění maximální doporučené nosnosti je nezbytné, aby byl rozvaděč upevněn na zdi odpovídající nosnosti (cihlová, betonová nebo obdobná) a aby instalované zatížení bylo v rozvaděči rovnoměrně rozloženo.

Ochrana prostředí

Všechny části jsou vyrobeny z recyklovatelných materiálů a po vyřazení rozvaděče je nezbytné s nimi naložit podle platných předpisů.

Osvědčení a shoda

Tento výrobek je certifikován EZÚ CZ. Certifikát v platném znění je na www.triton.cz/certifikaty a plně odpovídá ČSN EN 62208 ed.2:2012 (EN 62208:2011).