Prostor mezi zadní vertikální lištou a zadním krytem při max. rozteči u nástěnných rozvaděčů

RBA AS	
Typ	**X (mm)**
AS4	17
AS5	17
AS6	17
RBA AD	
Typ	**X (mm)**
AD2	137
AD5	137
AD6	137
RUA	
Typ	**X (mm)**
AS4	77
AS5	77
AS6	77

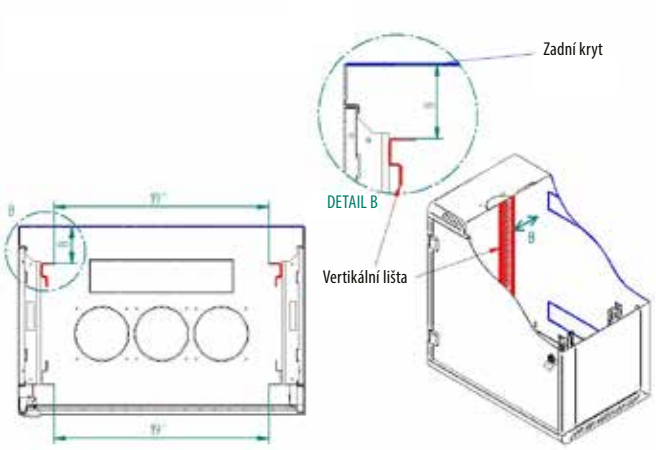

Měrné jednotky (Unit/palec)

unit = 44,45 mm
palec (inch) = 25,4 mm
unit = 1,75 inch

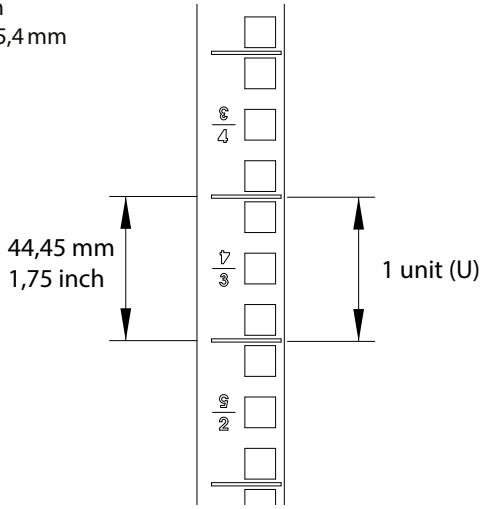

Základní rozměry univerzální nožičky stojanového rozvaděče

šroub: M10
zdvih: 19 - 29 mm

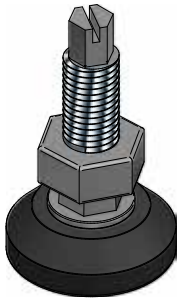

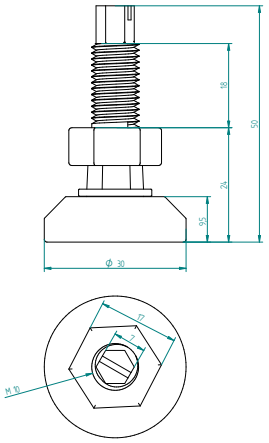

Pevné police – rozteč mezi vertikálami

RAX-UP-XXX-A1

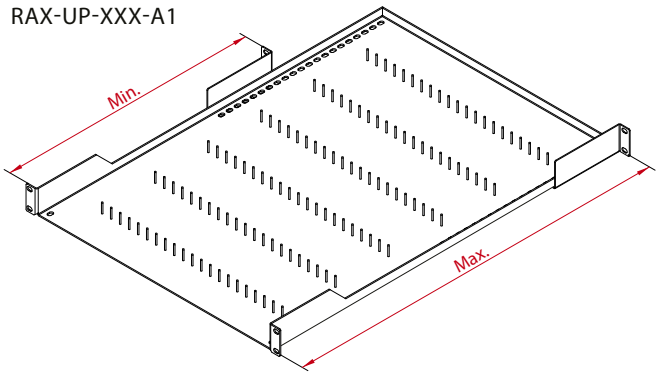

RAX-UP-XXX-A4
RAX-UP-XXX-H4

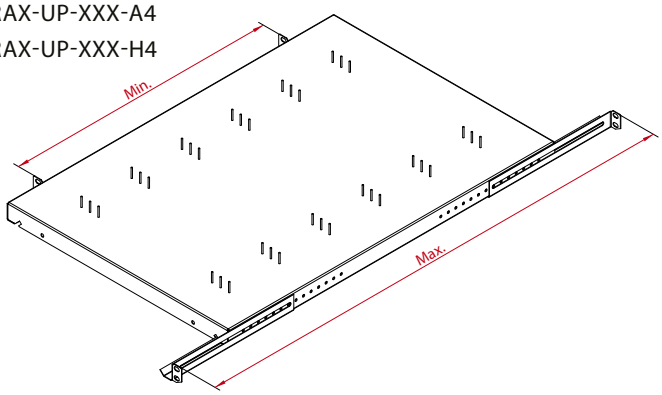

Rozteč mezi vertikálami										
Typ poličky	**Hloubka police (mm)**	**150**	**250**	**350**	**450**	**550**	**650**	**750**	**850**	**950**
RAC-UP-xxx-A1	**Rozteč mezi vertikálami min. – max. (mm)**	-	-	309 – 417	409 – 517	509 – 617	455 – 717	495 – 817	535 – 917	575 – 1017
RAC-UP-xxx-A4		-	-	250 – 450	370 - 550	370 - 650	370 - 750	495 - 850	495 - 950	495 - 1050
RAC-UP-xxx-H4		-	-	-	370 - 550	395 - 650	395 - 750	495 - 850	495 - 950	495 - 1050

Výsuvná police

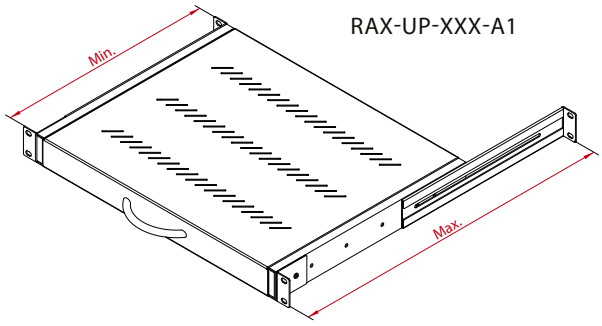

Rozteč mezi vertikálami		
Typ poličky	**Min. montážní rozteč vertikál (mm)**	**Max. montážní rozteč vertikál (mm)**
RAC-UP-X19	630	770
RAC-UP-X20	530	690
RAC-UP-X29	380	625
RAC-UP-X30	350	500
RAC-UP-X31	450	630
RAC-UP-X40	450	630

DIN lišta

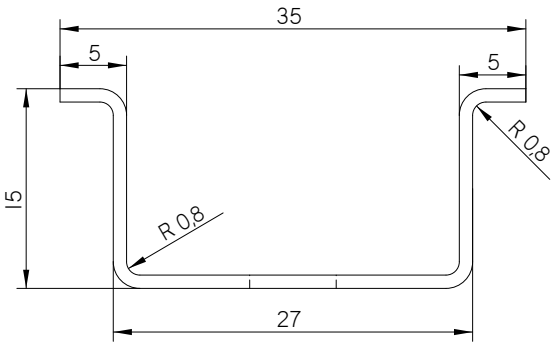

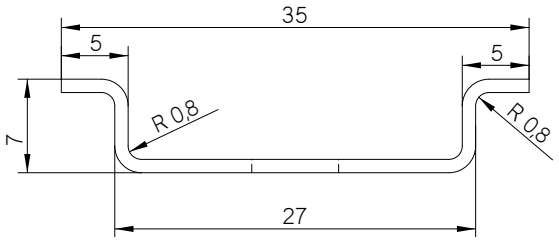

Informace - sklo

Dveře stojanových rozvadečů
Dveře rozvaděče jsou standardně plechové s vlepeným sklem, ale na přání mohou být i celoplechové nebo s perforací.
Plechové dveře s vlepeným sklem
Dveře se vyrábějí s použitím tvrzeného skla, které je odolné nárazu. Jedná se o sodnovápenatokřemičité bezpečnostní sklo tl. 4 mm. Pokud by se přeci jen stalo, že se dveře rozbijí, bezpečnostní sklo se rozpadá na množství drobných úlomků, jejichž hrany jsou obecně tupé, podobně jako je tomu u bočních skel automobilů. Riziko poranění je proto minimální.
Z důvodů bezpečnosti doporučujeme po instalaci zařízení do rozvaděčové skříně zavírat dveře, aby nemohlo dojít ke kolizi s jinými předměty.
Použité sklo je zkoušeno v certifikované zkušebně a odpovídá požadavkům normy ČSN EN 12150-1+A: Sklo ve stavebnictví - Tepelně tvrzené sodnovápenatokřemičité bezpečnostní sklo. Zkoušené sklo splňuje normu na rozpad skla po rozbití, Certifikát shody CQ-24-2023, Protokol o zkoušce IKATES 58A-2024.


IKATES s.r.o.

CERTIFIKÁT SHODY

Dveře nástěnných rozvaděčů
Dveře rozvaděče jsou standardně celoskleněné, ale na přání mohou být i celoplechové nebo s perforací.
Celoskleněné dveře
Celoskleněné dveře se vyrábějí z tvrzeného skla, které je odolné nárazu. Jedná se o sodnovápenatokřemičité bezpečnostní sklo tl. 4 mm. Pokud by se přeci jen stalo, že se dveře rozbijí, bezpečnostní sklo se rozpadá na množství drobných úlomků, jejichž hrany jsou obecně tupé, podobně jako je tomu u bočních skel automobilů. Riziko poranění je proto minimální.
Z důvodů bezpečnosti doporučujeme po instalaci zařízení do rozvaděčové skříně zavírat celoskleněné dveře, aby nemohlo dojít ke kolizi s jinými předměty.
Naše celoskleněné dveře jsou zkoušeny v certifikované zkušebně a odpovídají požadavkům normy ČSN EN 12150-1+A: Sklo ve stavebnictví - Tepelně tvrzené sodnovápenatokřemičité bezpečnostní sklo. Zkoušené sklo splňuje normu na rozpad skla po rozbití, Certifikát shody CQ-24-2023, Protokol o zkoušce IKATES 58A-2024.